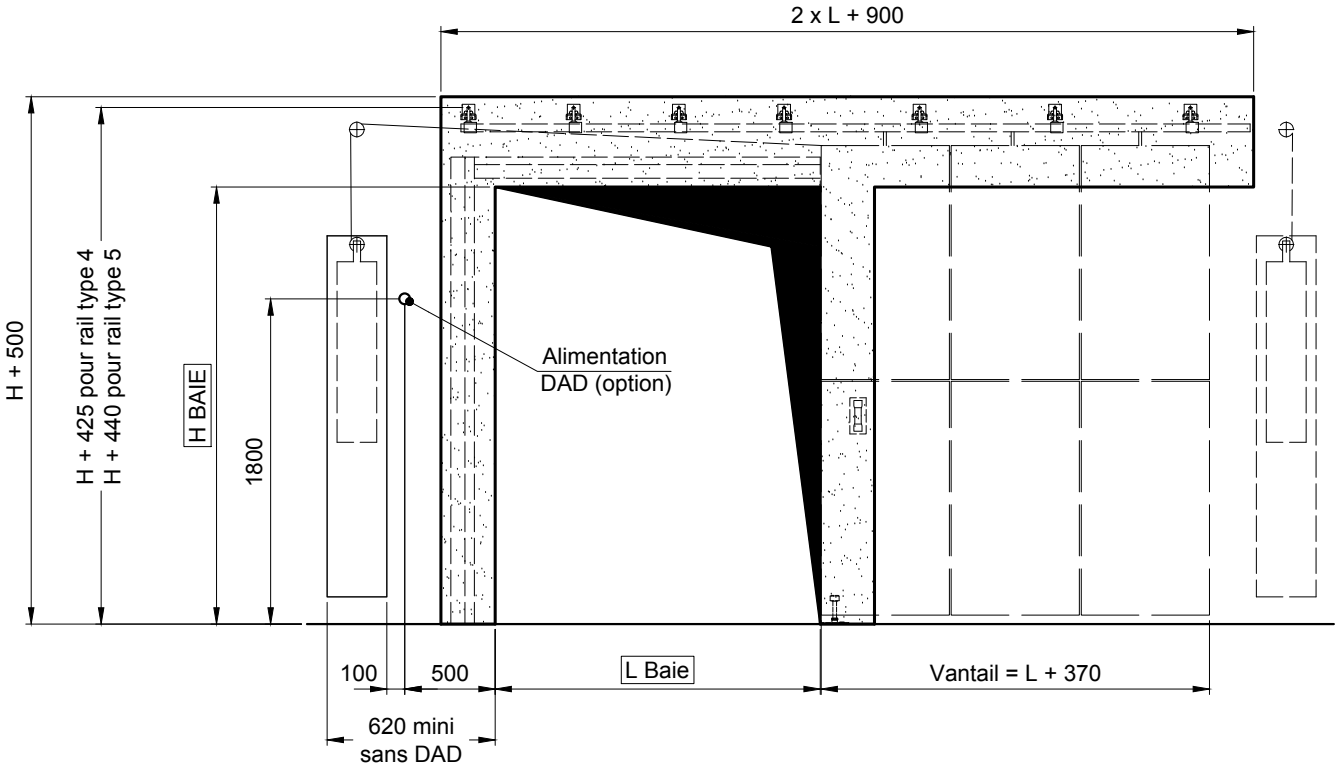

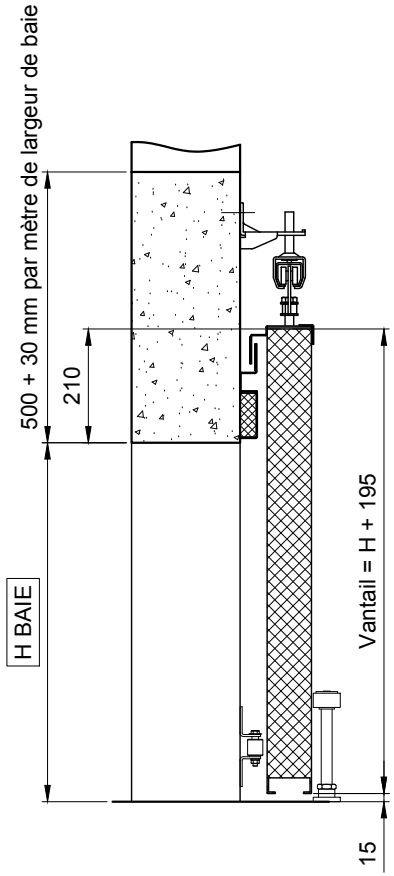

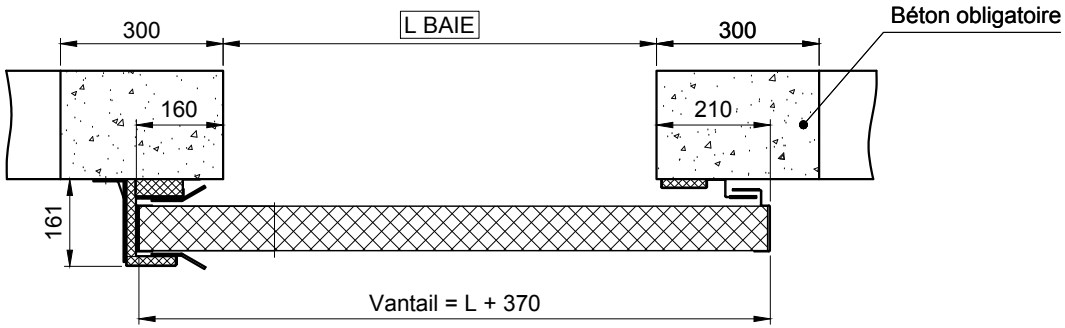

Référence porte :
M601S

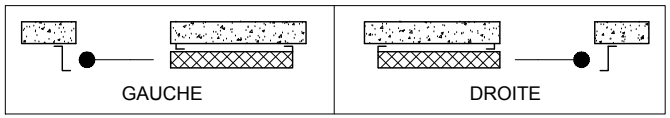

Client:	Chantier:	Date:

Ce plan est la propriété de la société MALERBA. Il ne peut être reproduit ou divulgué sans notre autorisation.

MALERBA

N° plan: X05-7-045_1 / F | Mise en oeuvre pour: COULISSANTE

Titre: 1 VANTAIL EI60 SUR RAIL DROIT

Rue Paul Malerba 69470 Cours-la-Ville Tél: 04.74.89.85.85

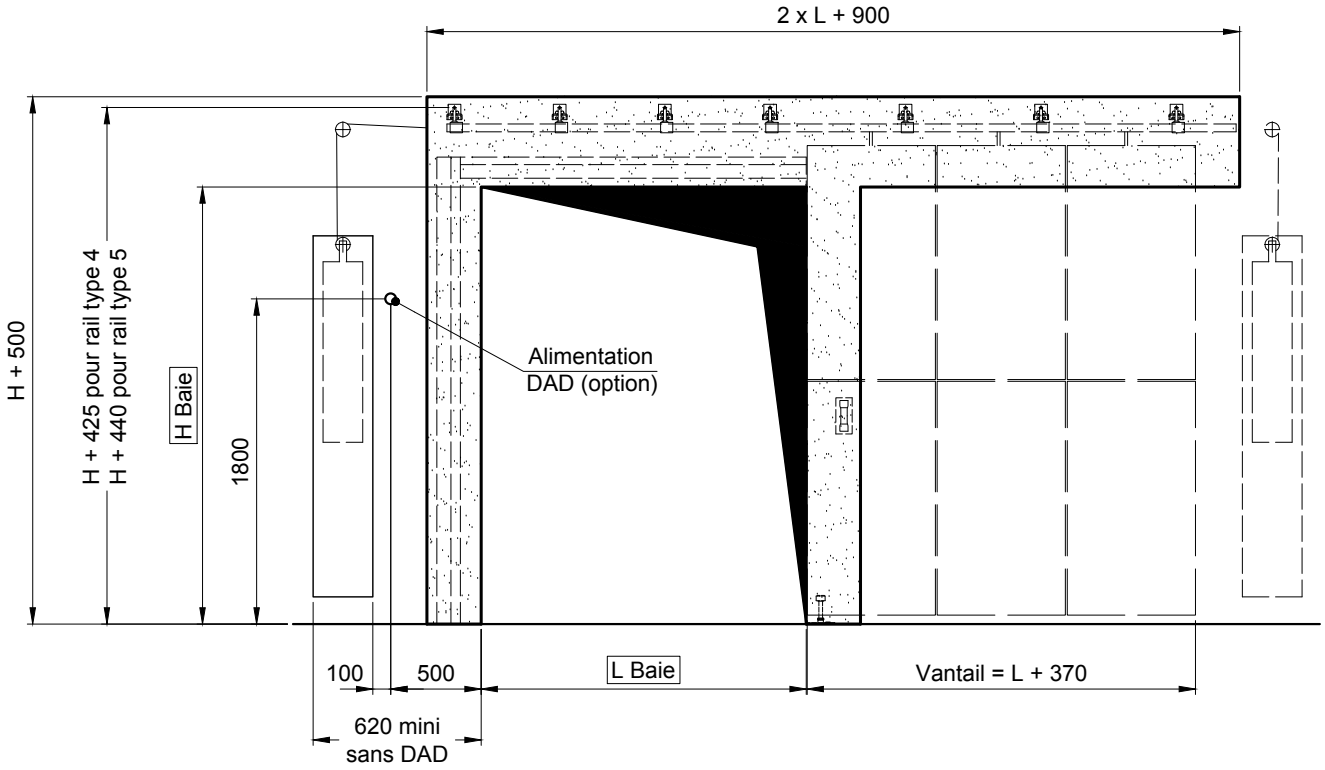

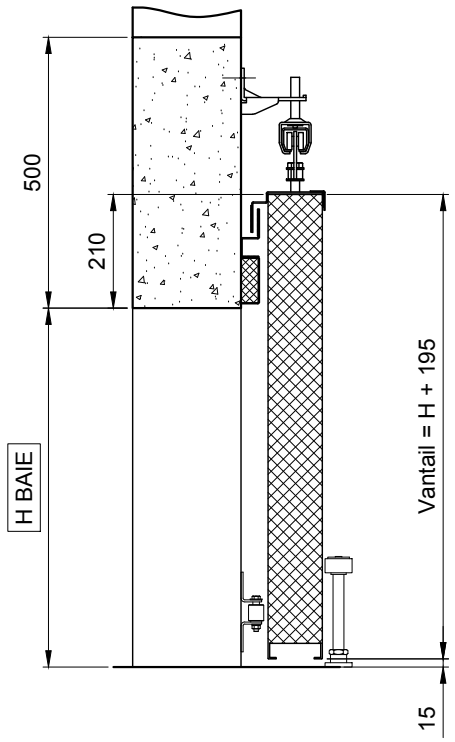

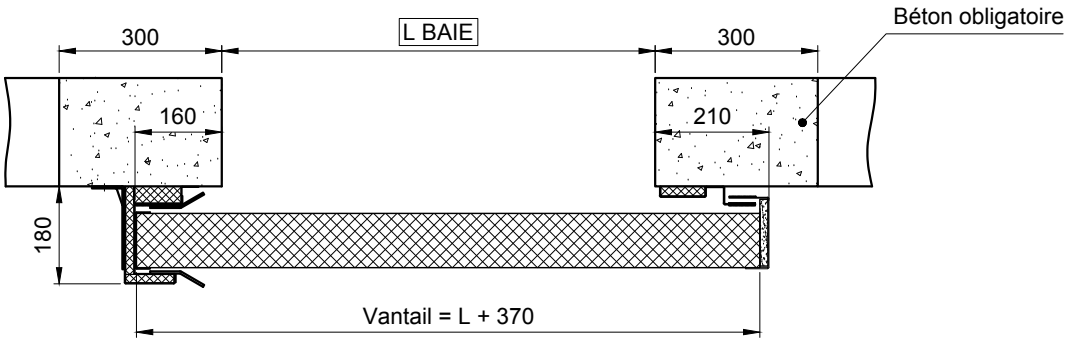

Référence porte:
M1201S

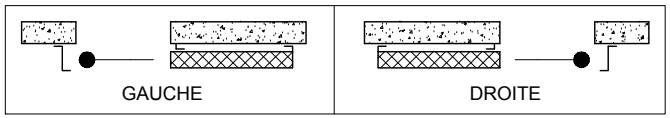

Client:	Chantier:	Date:

Ce plan est la propriété de la société MALERBA. Il ne peut être reproduit ou divulgué sans notre autorisation.

MALERBA

N° plan: X05-7-045_1 / F | Mise en oeuvre pour: COULISSANTE

Titre: 1 VANTAIL EI120 SUR RAIL DROIT

Rue Paul Malerba 69470 Cours-la-Ville Tél: 04.74.89.85.85